SONOROUS
SOUND AND VISION IN STYLE

Meuble pour écran plat série MOOD - maxi 50" / 80kg

Réf : MD9120-B-HBLK-BLK

Description du produit

Structure en MDF recouvert de PVC anti-rayures finition laqué noir
Profilés rectangulaires en aluminium finition laqué noir
Vitres en verre trempé noir de 8mm d'épaisseur (vitre supérieure) et 6mm (vitres du milieu et inférieure)
2 portes abattantes
Roulettes cachées solides, silencieuses et conçues pour ne pas abîmer le sol
Système pour cacher les câbles
Poids maximum supporté : poids total 80kg (80kg maxi sur vitre supérieure, 20kg maxi sur vitre du milieu, 10kg maxi sur vitre inférieure, 10kg maxi dans chaque espace de rangement)
Meuble livré monté

Dimensions et poids

Dimensions du meuble : L120 x H49 x P44 cm
Poids net : 47,3 kg
Dimensions du carton : L132 x H54 x P54 cm
Poids brut : 51,8 kg
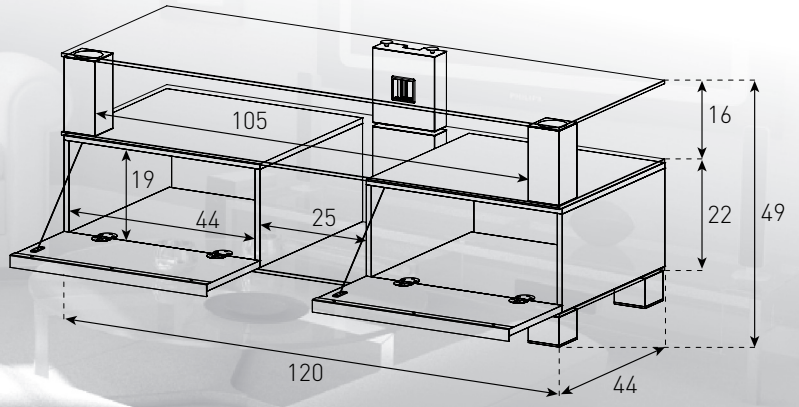
Code EAN : 8699273413802