M9990134
02-2023-A022-R01

meliconi SINCE 1967

FLATSTYLE FR400

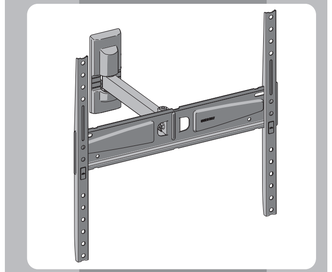

IT ISTRUZIONI DI MONTAGGIO
FR INSTRUCTIONS DE MONTAGE
EN MOUNTING INSTRUCTIONS
DE MONTAGEANLEITUNG
NL MONTAGEVOORSCHRIFT
ES GUÍA DE MONTAJE
PT INSTRUÇÕES DE MONTAGEM
PL INSTRUKCJA MONTAŻU
CZ NÁVOD K MONTÁŽI
RO INSTRUCȚIUNI DE MONTARE
HU SZERELÉSI ÚTMUTATÓ
FI ASENNUSOHJEET
SK NÁVOD NA MONTÁŽ
SL NAVODILA ZA MONTAŽO
MK ИНСТРУКЦИИ ЗА МОНТАЖА
SQ UDHËZIME PËR MONTIMIN

Meliconi S.p.A. - V. Minghetti, 10
40057 Cadriano di Granarolo E. (BO) Italy
www.meliconi.com e-mail: info@meliconi.com

Pensez à donner ou recycler. RÉSSOURICERIE ou MARGASIN ou DÉCHÈTERIE
https://quefairedemesdechets.fr

IT Attrezzatura per montaggio · FR Outils d'assemblage · EN Assembly equipment · ES Herramientas de montaje

IT Dati tecnici · FR Caractéristiques techniques · EN Technical data · ES Datos técnicos

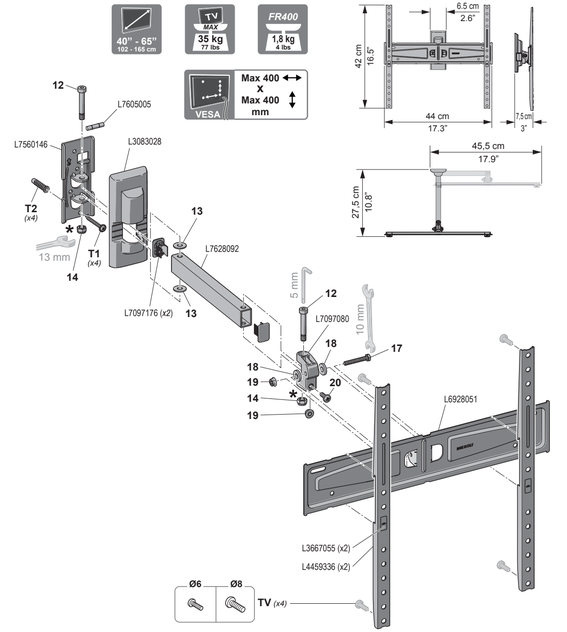

* IT Dado autobloccante, specifico per evitare svitamenti accidentali. Avvitare in maniera decisa, con gli appositi attrezzi, anche dopo aver avvertito la prima resistenza.
FR Écrou autobloquant, conçu pour éviter tout desserrage accidentel. Serrez fermement, avec les outils appropriés, même après avoir perçu la première résistance.
EN Self-locking nut, designed to prevent accidental loosening. Tighten firmly, with the correct tools, even after feeling the first resistance.
ES Tuerca autobloqueante para evitar que se afloje. Enroscar a fondo con las herramientas específicas, incluso después de haber notado la resistencia inicial.

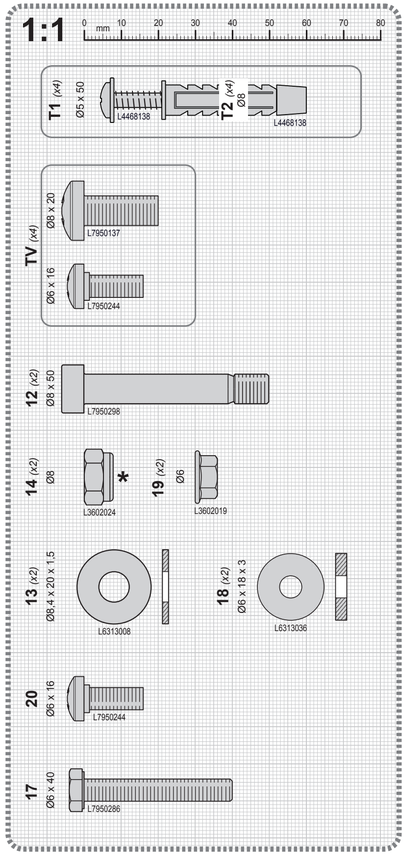

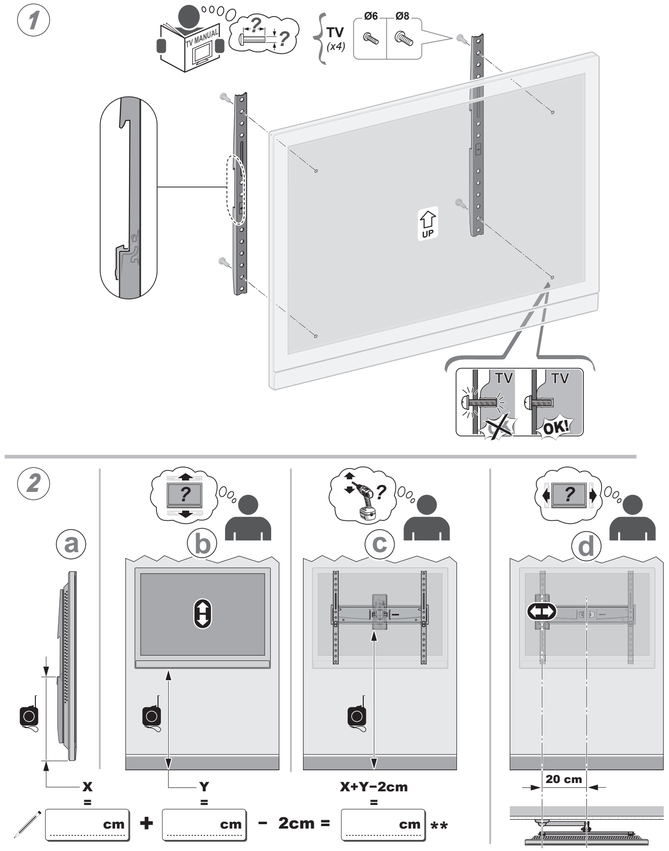

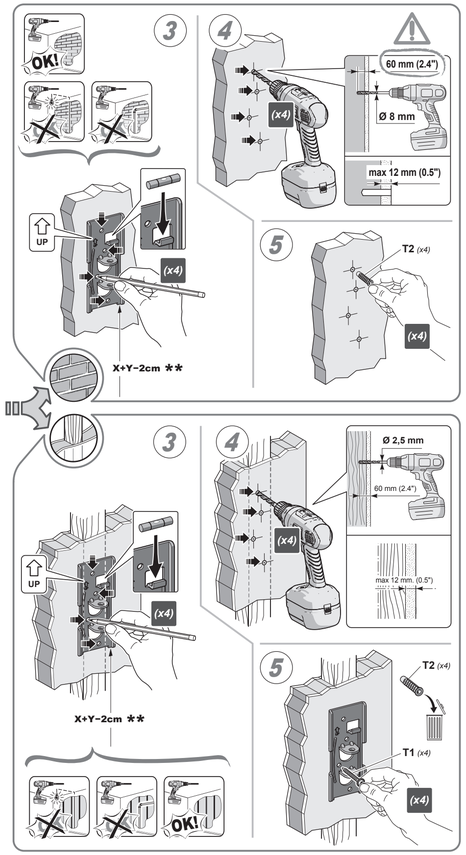

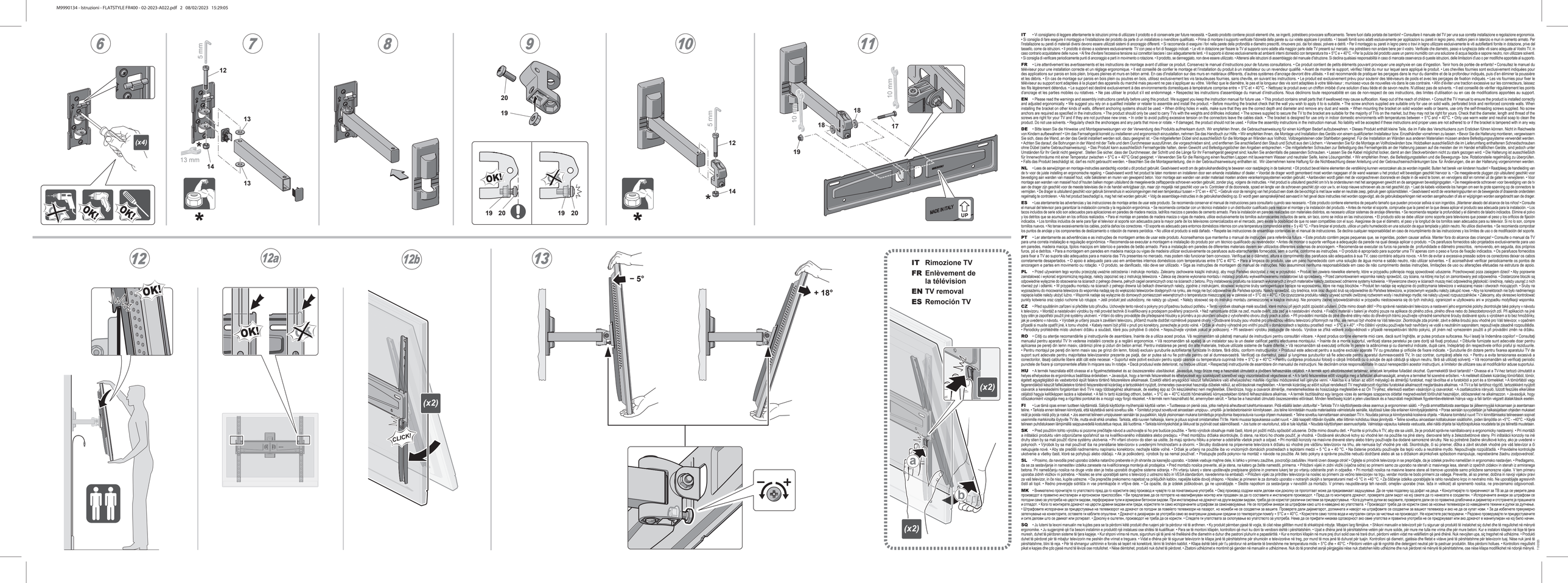

IT • Il consigliamo di leggere attentamente le istruzioni prima di utilizzare il prodotto e di conservarle per future necessità. • Questo prodotto contiene piccoli elementi che, se ingeriti, potrebbero provocare soffocamento. Tenere fuori dalla portata dei bambini • Consultare il manuale del TV per una sua corretta installazione e regolazione ergonomica. • Si consiglia di fare assegnare il montaggio e l'installazione del prodotto da parte di un installatore o rivenditore qualificato. • Prima di montare il supporto verificate l'idoneità della parete su cui volete applicare il prodotto: • I tasselli forniti sono adatti esclusivamente per applicazioni su pareti in legno pieno, mattoni pieni in laterizio e muri in cemento armato. Per l'installazione su pareti di materiali diversi devono essere utilizzati sistemi di ancoraggio differenti. • Si raccomanda di eseguire i fori nella parete della profondità e diametro prescritti, rimuovere pol. dai fori stessi, polvere e detriti. • Per il montaggio su pareti in legno pieno o trave in legno utilizzare esclusivamente le viti autofilettanti fornite in dotazione, pre-dare tassello; come da istruzioni. • Il prodotto è idoneo a sostenere esclusivamente TV con peso e foro di fissaggio indicati. • Le viti in dotazione per fissare la TV al supporto sono adatte alla maggior parte delle TV presenti sul mercato, ma potrebbero non andare bene o mancare; passo e lunghezza delle viti siano adeguate al Vostro TV, in caso contrario acquistare delle nuove. • Al fine d'evitare l'eccessiva tensione sui connettori lasciare i cavi adeguatamente lenti. • Il supporto è idoneo esclusivamente ad ambienti interni domestici con temperatura tra + 5°C e + 40°C. • Per la pulizia del prodotto usare un panno inumidito con una soluzione di acqua liquida e sapone neutro, non utilizzare solventi. • Si consiglia di verificare periodicamente quanto è ancorraggio e parti in movimento o rotazione. • Il prodotto, se danneggiato, non deve essere utilizzato. • Attenersi alle istruzioni di assemblaggio del manuale d'istruzione. Si declina qualsiasi responsabilità in caso di mancata osservanza di queste istruzioni, delle limitazioni d'uso o per modifiche apportate al supporto.

FR • Lire attentivement les avertissements et les instructions de montage avant d'utiliser ce produit. Conserver le manuel d'instructions pour de futures consultations. • Ce produit contient de petits éléments pouvant provoquer une asphyxie en cas d'ingestion. Tenir hors de portée de enfants! • Consultez le manuel du téléviseur pour une installation correcte et un réglage ergonomique. • Il est conseillé de confier le montage et l'installation du produit à un installateur ou un revendeur qualifié. • Avant de monter le support, vérifiez l'état du mur sur lequel sera appliqué le produit. • Les chevilles fournies sont exclusivement indiquées pour des applications sur parois en bois plein, briques pleines et murs en béton armé. En cas d'installation sur des murs en matériaux différents, d'autres systèmes d'ancrage devront être utilisés. • Il est recommandé de pratiquer les perçages dans le mur du diamètre et de la profondeur indiqués, puis d'en éliminer la poussière et les débris. • En cas de montage sur parois en bois plein ou poutres en bois, utilisez exclusivement les vis taraudeuses fournies, sans cheville, en suivant les instructions. • Le produit est exclusivement prévu pour soutenir des téléviseurs de poids et avec les perçages de fixation indiqués. • Les vis fournies pour fixer le téléviseur au support sont adaptées à votre téléviseur : munissez-vous de nouvelles vis dans le cas contraire. • Afin d'éviter une traction excessive sur les connecteurs, laissez les fils légèrement détendus. • Le support est destiné exclusivement à des environnements domestiques à température comprise entre + 5°C et + 40°C. • Nettoyez le produit avec un chiffon imbibé d'une solution d'eau tiède et de savon neutre. N'utilisez pas de solvants. • Il est conseillé de vérifier régulièrement les points d'ancrage et les éléments en mouvement ou en rotation. • Ne pas utiliser le produit s'il est endommagé. • Respecter les instructions d'assemblage du manuel d'instructions. Nous déclinons toute responsabilité en cas de non-respect de ces instructions, des limites d'utilisation ou en cas de modifications apportées au support.

EN • Please read the warnings and assembly instructions carefully before using this product. We suggest you keep the instruction manual for future use. • This product contains small parts that if swallowed may cause suffocation. Keep out of the reach of children. • Consult the TV manual to ensure the product is installed correctly and adjusted ergonomically. • We suggest you rely on a qualified installer or retailer to assemble and install the product. • Before mounting the bracket check that the wall you wish to apply it to is suitable. • The screw anchors supplied are suitable only for use on solid walls, perforated brick and reinforced concrete walls. When installing the bracket on other materials different anchoring systems should be used. • When drilling holes on walls, make sure that they are the specified diameter and depth, remove any dust and waste. • When mounting the bracket on solid wooden walls or beams, use only the self-threading screws supplied. No screw anchors are required as specified in the instructions. • The product should only be used to carry TVs with the weights and drillholes indicated. • The screws supplied to secure the TV to the bracket are suitable for the majority of TVs on the market, but they may not be right for yours. Check that the diameter, length and thread of the screws are right for your TV; if not, buy new screws. • To avoid excessive tension on the connectors leave the cables slack. • The product is designed for use only in indoor domestic environments with temperatures between + 5°C and + 40°C. • Only use water soap and neutral soap to clean the product. Do not use solvents. • Regularly check the anchorages and any parts that move or rotate. • If damaged, the product should not be used. • Follow the assembly instructions in the instruction manual. No liability will be accepted if these instructions and proper uses are not adhered to or if the bracket is tampered with in any way.

DE • Bitte lesen Sie die Hinweise und Montageanweisungen vor der Verwendung des Produkts aufmerksam durch. Wir empfehlen Ihnen, die Gebrauchsanweisung für einen künftigen Bedarf aufzubewahren. • Dieses Produkt enthält kleine Teile, die im Falle des Verschluckens zum Ersticken führen können. Nicht in Reichweite von Kindern aufbewahren! • Um die Fernsehgerät korrekt zu installieren und ergonomisch einzustellen, nehmen Sie das Handbuch zur Hilfe. • Wir empfehlen Ihnen, die Montage und Installation des Geräts von einem qualifizierten Installateur bzw. Einzelhändler vornehmen zu lassen. • Vor der Montage der Halterung überprüfen, ob die Wand, an der das Gerät installiert werden soll, dazu geeignet ist. • Die mitgelieferten Dübel sind ausschließlich für die Montage an Wänden aus Vollholz, Vollziegelsteinen oder Stahlbeton geeignet. Für die Installation an Wänden aus anderen Materialien müssen andere Befestigungssysteme verwendet werden. • Achten Sie darauf, die Löcher in der Wand, die mit der Bohrung entstanden sind, vom Staub und Schutt zu entfernen. • Verwenden Sie für die Montage an Vollholzwänden bzw. Holzbalken ausschließlich die im Lieferumfang enthaltenen Selbstbohrschrauben ohne Dübel (siehe Gebrauchsanweisung). • Das Produkt kann ausschließlich Fernsehgeräte halten, deren Gewicht und Befestigungslöcher den Angaben entsprechen. • Die mitgelieferten Schrauben zur Befestigung des Fernsehgeräts an der Halterung passen auf die meisten der im Handel erhältlichen Geräte, sind jedoch unter Umständen für Ihr Gerät nicht geeignet. • Um eine zu starke Spannung der Kabel zu vermeiden, lassen Sie die Kabel möglichst locker. • Das Produkt ist ausschließlich für Innenwohnräume mit einer Temperatur zwischen + 5°C bis + 40°C Grad geeignet. • Verwenden Sie für die Reinigung einen feuchten Lappen mit lauwarmem Wasser und neutraler Seife, keine Lösungsmittel. • Wir empfehlen Ihnen, die Befestigungsstellen und die bewegenden Teile. Rotationsteile regelmäßig zu überprüfen. • Falls das Produkt beschädigt ist, darf es nicht gebraucht werden. • Beachten Sie die Montageanleitung, die in der Gebrauchsanweisung enthalten ist. Wir übernehmen keine Haftung für die Nichtbeachtung dieser Anleitung und der Gebrauchsanweisungsbestimmungen bzw. für Änderungen, die an der Halterung vorgenommen werden.

NL • Lees de waarschuwingen en montagevoorschriften aandachtig voordat u dit product gebruikt. Geadviseerd wordt om de gebruiksaanwijzing te bewaren voor raadpleging in de toekomst. • Dit product bevat kleine elementen die verstikking kunnen veroorzaken als ze worden ingeslikt. Buiten het bereik van kinderen houden! • Raadpleeg de handleiding van de tv voor de juiste installatie en ergonomische regeling. • Geadviseerd wordt het product te laten monteren en installeren door een erkende installateur of dealer. • Voordat de drager wordt gemonteerd moet worden nagegaan of de wand waaraan u het product wilt bevestigen geschikt hiervoor is. • De meegeleverde pluggen zijn uitsluitend geschikt voor bevestiging aan wanden van massief hout, volle bakstenen en muren van gewapend beton. Voor montage aan wanden van ander materiaal moeten andere verankeringssystemen worden gebruikt. • Aanbevolen wordt gaten met de voorgeschreven diameter en diepte in de wand te boren, en eventueel stof en puin van boorsel te verwijderen. • Voor montage aan wanden van massief hout of houten balken mogen uitsluitend de meegeleverde zelftappende schroeven worden gebruikt, zonder plug, volgens de instructies. • Het product is uitsluitend geschikt om tv's te ondersteunen met het aangegeven gewicht en de aangegeven bevestigingsgaten. • De meegeleverde schroeven voor bevestiging van de tv aan de drager zijn geschikt voor uw tv, en kunp nieuwe schroeven als ze niet geschikt zijn. • Laat de kabels voldoende los hangen om ze te gebruiken voor de connectors te vermijden. • De drager is uitsluitend geschikt voor gebruik binnenshuis in woonomgevingen met een temperatuur tussen + 5°C en + 40°C. • Gebruik voor de reiniging van het product een doek die bevochtigd is met lauw water en neutrale zeep, gebruik geen oplosmiddelen. • Geadviseerd wordt de verankeringspunten en de bewegende of draaiende onderdelen regelmatig te controleren. • Als het product beschadigd is, mag het niet worden gebruikt. • Volg de assemblage-instructies in de gebruikshandleiding op. Er wordt geen aansprakelijkheid aanvaard in het geval deze instructies niet worden opgevolgd, als de gebruiksbeperkingen niet worden aangehouden of als er wijzigingen worden angebracht aan de drager.

ES • Lea atentamente las advertencias y las instrucciones de montaje antes de usar este producto. Se recomienda conservar el manual de instrucciones para consultarlo cuando sea necesario. • Este producto contiene elementos de pequeño tamaño que pueden provocar asfixia si son ingeridos. ¡Mantener alejado del alcance de los niños! • Consulte el manual del televisor para garantizar la instalación correcta y la regulación ergonómica. • Se recomienda contratar con un técnico instalador o un distribuidor cualificado para realizar el montaje y la instalación del producto. • Antes de montar el soporte, comprueba que la pared en la que desea aplicar el producto sea adecuada para la instalación. • Los tacos incluidos de serie sólo son adecuados para aplicaciones en paredes de madera maciza, ladrillos macizos o paredes de cemento armado. Para la instalación en paredes realizadas con materiales distintos, es necesario utilizar sistemas de anclaje diferentes. • Se recomienda respetar la profundidad y el diámetro indicados. Elimine el polvo y los detritos que se acumulan en los orificios realizados. • Para el montaje en paredes de madera maciza o vigas de madera, utilice exclusivamente los tornillos autorroscantes incluidos de serie, sin taco, como se indica en las instrucciones. • El producto sólo se debe utilizar como soporte para televisores que posean el peso y los orificios de fijación indicados. • Los tornillos suministrados de serie para fijar el televisor al soporte son adecuados para la mayor parte de los televisores comercializados en el mercado, pero existe la posibilidad de que no sean compatibles con el suyo. Asegúrese de que el diámetro, el paso y la longitud de los tornillos sean adecuados para su televisor. Si no lo son, compre tornillos nuevos. • No tense excesivamente los cables, podría dañar los conectores. • El soporte es adecuado para entornos domésticos internos con una temperatura comprendida entre + 5 y 40 °C. • Para limpiar el producto, utilice un paño humedecido en una solución de agua tempirada y jabón neutro. No utilice disolventes. • Se recomienda comprobar los puntos de anclaje y los componentes de deslizamiento o rotación de manera periódica. • No utilice el producto si está dañado. • Respete las instrucciones de ensamblaje contenidas en el manual de instrucciones. Se declina cualquier responsabilidad en caso de incumplimiento de las instrucciones y los límites de uso o de modificación del soporte.

PT • Leia o manual de instruções cuidadosamente antes de usar este produto. Aconselhamos que mantenha o manual de instruções para referência futura. • Este produto contém pequenas peças que, se ingeridas, podem causar asfixia. Manter fora do alcance das crianças! • Consulte o manual da TV para uma correta instalação e regulação ergonómica. • Recomenda-se executar a montagem e instalação do produto por um técnico qualificado ou revendedor. • Antes de montar o suporte verifique a adequação da parede na qual deseja aplicar o produto. • Os parafusos fornecidos são projetados exclusivamente para uso em paredes, madeira maciça, tijolos maciços e em betão armado. Para a instalação em paredes de diferentes materiais devem ser utilizados diferentes sistemas de ancoragem. • Recomenda-se executar os furos na parede de profundidade e diâmetro prescritos, remover pó, gesso e detritos dos furos. • Para a montagem em paredes em madeira maciça ou vigas de madeira utilizar exclusivamente os parafusos auto-atarraxantes fornecidos, sem a cunha, conforme as instruções. • O produto é apropriado para suportar uma TV apenas com o peso e furos de fixação indicados. • Os parafusos fornecidos para fixar a TV ao suporte são adequados para a maioria das TVs presentes no mercado, mas podem não funcionar bem convosco. Verifique se o diâmetro, altura e comprimento dos parafusos são adequados à sua TV, caso contrário adquira novos. • A fim de evitar a excessiva pressão sobre os conectores deixar os cabos ligeiramente desapertados. • O apoio é adequado para uso em ambientes internos domésticos com temperaturas entre 5°C e 40°C. • Para a limpeza do produto, use um pano humedecido com uma solução de água fria e sabão neutro, não utilizar solventes. • É aconselhável verificar periodicamente os pontos de ancoragem e partes em movimento ou rotação. • O produto, se danificado, não deve ser utilizado. • Siga as instruções de montagem do manual de instruções. Não assumimos nenhuma responsabilidade em caso de não cumprimento destas instruções, limitações de uso ou alterações efetuadas na estrutura de apoio.

PL • Przed montażem prosimy uważnie zapoznać się z instrukcją montażu. Zalecamy zachowanie książki instrukcji, aby mogli Państwo skorzystać z niej w przyszłości. • Produkt ten zawiera niewielkie elementy, które w przypadku połknięcia mogą spowodować uduszenie. Przechowywać poza zasięgiem dzieci! • Zapoznać się z instrukcją obsługi telewizora, aby w prawidłowy sposób zainstalować i wykonać ergonomiczną regulację, należy zapoznać się z instrukcją telewizora. • Zaleca się zlecenie wykonania montażu i instalacji produktu wykwalifikowanemu instalatorowi lub sprzedawcy. • Przed zamontowaniem wspornika należy sprawdzić, czy ściana, na którą ma być on zamontowany jest odpowiednia. • Dostarczone bloczki są odpowiednie wyłącznie do stosowania na ścianach z pełnego drewna, pełnych cegieł ceramicznych oraz na ścianach z betonu. Przy instalowaniu produktu na ścianach wykonanych z innych materiałów należy zastosować odmienne systemy kotwienia. • Wywiercone otwory w ścianach muszą mieć odpowiednią głębokość i średnicę, należy usunąć z nich kurz i odpady. • Montując wspornik do ścianach z pełnego drewna, pełnych cegieł ceramicznych oraz na ścianach z betonu. Przy instalowaniu produktu na ścianach wykonanych z innych materiałów należy zastosować odmienne systemy kotwienia. • Wywiercone otwory w ścianach muszą mieć odpowiednią głębokość i średnicę, należy usunąć z nich kurz i odpady. • Produkt należy wyłącznie do podtrzymania telewizora o ustalonej wadze i otworach montażowych. • Śruby na wyposażeniu do mocowania telewizora do wspornika nadają się do większości telewizorów dostępnych na rynku, ale mogą nie być odpowiednie dla Państwa sprzętu. Należy sprawdzić, czy średnica, krok oraz długość śrub są odpowiednie do Państwa telewizora, w przeciwnym wypadku trzeba kupić nowe. • Aby nie kontrolować tych kabli radmierzego kopania kable należy zgiąć luźno. • Wspornik nadaje się wyłącznie do domowych pomieszczeń wewnętrznych o temperaturze mieszczącej się w zakresie od + 5°C do + 40°C. • Do czyszczenia produktu należy używać ściereczki nawilżonej mydłem i wodą o neutralnego mydła, nie należy używać rozpuszczalników. • Zalecamy, aby okresowo sprawdzać punkty kotwienia oraz części ruchome lub rotujące. • Jeśli produkt jest uszkodzony, nie należy go używać. • Należy stosować się do instrukcji montażu zamieszczonej w książce instrukcji. Nie ponosimy żadnej odpowiedzialności w przypadku niestosowania się do tych instrukcji, ograniczeń w użytkowaniu ani w przypadku modyfikacji wspornika.

CZ • Před použitím zařízení si přečtěte tuto příručku. Uchovejte tento návod s pokynY pro případnou budoucí potřebu. • Tento výrobek obsahuje malé součásti, které mohou při jejich požití způsobit udušení. Držte mimo dosah dětí! • Pro správné nastavování televizoru a nastavení jeho ergonomické polohy zkontrolujte v návodu k televizoru. • Montáž a nastavování výrobku by měl provést technik či kvalifikovaný a prodejcem pověřený pracovník. • Než namontujete držák na zeď, musíte ověřit, zda zeď je k nastavování vhodná. • Pouzdro materiálí v balení je vhodný pouze na aplikace do plného zdiva, plného dřeva nebo do železobetonových zdí. Při aplikaci na jiné typy stěn je zapotřebí použít jiné systémy ukotvení. • Vrtání do stěny provádějte dle předepsané hloubky a průměru a po ukončení odsaďte z vyhořelého otvoru zbylý prach a zednu. • Při provádění montáže do plné dřevěné stěny nebo do dřevěných trámů používejte výhradně samořezné šrouby dodávané spolu s výrobkem a bez hmoždinky. • Výrobek je určený pouze k zavěšení televizoru, přičemž musíte dodržet rozměrové popsané chody. • Dodávané šrouby jsou vhodné pro připevnění většiny televizorů přítomných na trhu, ale nemusí být vhodné na Vaši televizor. Zkontrolujte zda průměr, závit a délka šroubů jsou vhodné pro Vaši televizor, v opačném případě si musíte opatřit jiné, k tomu vhodné. • Kabely nesmí být příliš v pnutí pro konektory, ponechejte je proto volné. • Držák je vhodný výhradně pro vnitřní použití v domácnostech s teplotou prostředí mezi + 5°C a + 40°. • Pro čištění výrobku používejte hadr navlhčený ve vodě s neutrálním saponátem; nepoužívejte zásadně rozpouštědla. • Pravidelný periodně kontrolujte kotvicí body a součásti, které jsou pohyblivé či otočné. • Nepoužívejte výrobek pokud je poškozený. • Při sestavení výrobku postupujte dle návodu. Výrobce se zříká veškeré zodpovědnosti v případě, kdy jsem neb vynecháváte dodržení pokynů, při jiném než vymezeném použití, nebo v případě, že provádíte úpravy na konzoli.

RO • Citiţi cu atenţie recomandările şi instrucţiunile de asamblare. Înainte de a utilizca acest produs. Vă recomandăm să păstraţi manualul de instrucţiuni pentru consultări viitoare. • Acest produs conţine elemente mici care, dacă sunt înghițite, ar putea produce sufocarea. Nu-l lasaţi la îndemâna copiilor! • Consultaţi manualul pentru aparatul TV în vederea instalării corecte şi a reglării ergonomice. • Vă recomandăm să apelaţi la un instalator sau la un dealer calificat pentru efectuarea montajului. • Înainte de a monta suportul, verificaţi starea peretelui pe care doriţi să fixaţi produsul. • Diblurile furnizate sunt adecvate doar pentru montarea pe pereţi din lemn masiv, cărămizi pline şi betoane armate. Pentru instalarea pe pereţi din alte materiale, trebuie utilizate sisteme de fixare diferite. • Vă recomandăm să executaţi orificiile la adâncimea şi cu diametrul indicate, după care, îndepărtaţi din interiorul acestora praful şi resturile. • Pentru montarea pe pereţi din lemn masiv sau pe grinzi din lemn, folosiţi exclusiv şuruburile autofiletante furnizate în dotare, fără diblu, conform instrucţiunilor. • Produsul este adecvat pentru a susţine exclusiv aparate TV cu greutatea şi orificiile de fixare indicate. • Şuruburile din dotare pentru fixarea aparatului TV de suport sunt potrivite pentru majoritatea televizoarelor pe piaţă, dar ar putea să nu fie pentru dumneavoastră. Verificaţi ca diametrul, pasul şi lungimea şuruburilor să fie compatibile cu televizorul dumneavoastră. • Pentru a evita tensiunea excesivă a conectorilor, lăsaţi cablurile libere atât cât este necesar. • Suportul este potrivit exclusiv pentru spaţii casnice cu temperatura cuprinsă între + 5°C şi + 40°C. • Pentru curăţarea produsului folosiţi o cârpă îmbibată cu o soluţie de apă căldută şi săpun neutru; fără să utilizaţi solvenţi. • Vă recomandăm să verificaţi periodic punctele de fixare şi componentele aflate în mişcare sau în rotaţie. • Dacă produsul este deteriorat, nu trebuie utilizat. • Respectaţi instrucţiunile de asamblare din manualul de instrucţiuni. Nu decidăm orice responsabilitate în caz de nerespectare a acestor instrucţiuni, a limitelor de utilizare sau a modificărilor aduse suportului.

HU • A termék használata előtt olvassa el a figyelmeztetéseket és az összeszerelési utasításokat. Javasoljuk, hogy őrizze meg a használati útmutatót a jövőben felhasználás céljából. • A termék apró alkotórészeket tartalmaz, amelyek lenyelése fulladást okozhat. Gyermekektől távol tartandó! • Olvassa el a TV-hez tartozó útmutatót a helyes elhelyezése és ergonómikus beállítása érdekében. • Javasoljuk, hogy a termék felszerelését és elhelyezését egy szakképzett szerelővel vagy viszonteladóval végeztesse el. • A tartó felszerelése előtt ellenőrizze, hogy a falra, amelyre a terméket szeretné rögzíteni, a termék megfelelő-e erre a célra. • A mellékelt dübelek csak tömör fa falszerkezetek, vagy tömör tégla- és betonfalak esetén alkalmasak. Ezektől eltérő anyagból készült falfelületekre való elhelyezéshez másféle rögzítési módszereket kell igénybe venni. • Ajánlott a fúrás az előírt mélységű és átmérőjű furatokat, majd távolítsa el a furatokból a port és a törmeléket. • A termék csak olyan tartó- vagy fagerendákból készült falfelületekre történő felszerelésekor kizárólag a tartozékként nyújtott, önmenetes csavarokat használja dübelek nélkül, az előírásoknak megfelelően. • A termék kizárólag az előírt súlyral rendelkező TV meghatározott rögzítési furatokkal alkalmazott megtartására alkalmas. • A TV-t a fali tartóhoz rögzítő, tartozékként nyújtott csavarok a kereskedési irányzat, típusától és TV-k egy időben megjelenő alkalmasak, de esetleg nyo.Az Ön TV-jéhez, ellenkező esetben vásárolnjon új csavarokat. • A csatlakozók túlzott igénybevétele elkerülése végett hagyja kellőképpen lazára a kábeleket. • A fali tartó kizárólag otthoni, belső, + 5°C és + 40°C közötti hőmérsékletű környezetekben történő felhasználásra alkalmas. • A termék tisztításához egy kevés víz és semleges szappanos oldattal megnedvesített törölközőt használjon, oldószereket ne alkalmazzon. • Javasoljuk, hogy időszakonként ellenőrizze a rögzítési pontokat és a mozgó részeket. • Amennyiben a termék sérült, • Tartsa be a használati útmutató összeszerelési előírásait. Minden felelősséget kizárt a jelen utasítások és a használati útmutatóban foglaltszerkezetekre hátrányos vagy a fali tartó megbízásai esetén.

FI • Lue tämä opas ennen tuotteen käyttämistä. Säilytä käyttöohje myöhempää käyttöä varten. • Tuotteessa on pieniä osia, jotka niellyinä aiheuttavat tukehtumisvaaran. Pidä etäällä lasten ulottuvilta! • Tarkista TV:n käyttöohjeesta oikea asennus ja ergonomisen säätö. • Pyydä ammattitaitoista asentaja tai jälleenmyyjää kokoamaan ja asentamaan teline. • Tarkista ennen teleinen kiinnitystä, että käytettävä seinä soveltuu siihe. • Toimitetut pruvot soveltuvat ainoastaan umpipuu-, umpitiili- ja betoniseinämiin kiinnitykseen. Jos teline kiinnitetään muusta materiaalista valmistetulle seinälle, käytössä tulee olla erilainen kiinnitysjärjestelmä. • Poraa seinään syvyydeltään ja halkaisijaltaan ohjeiden mukaiset reiät ja poista niistä kaikenlainen ainesosien TV:n. Noudata paksua ja kiinnitysreikä koskeva ohjeita. • Mukana toimitettuja suojavi suoraan umpiseinä tai puuseinä ilman ruuvimuhkaimen. • Teline soveltuu kanattamaan ainoastaan TV:n. Noudata painoa ja kiinnitysreikä koskeva ohjeita. • Mukana toimitettuja suojavi uusimille markkinoilla löytyville TV:ille, mutta eivät ehkä omalleni. Tarkista, että ruuvien halkaisija, kierre ja pituus sopivat omistamaasi TV:hä. Hankimuissa tapauksessa uudet ruuvit. • Jätä kaapelit riittävän löyhälle, ettei liittimiin kohdistu liikaa jännitystä. • Teline soveltuu ainoastaan koittaaluoksien sisätiloihin, joiden lämpötila on +5°C - +40°C. • Käytä puhdistamiseen vain kosteaa pyyhettä ja lämmintä vettä ja neutraalia pesuainetta. Vältmätön vaijoa, ja ilman liuotinta. • Tarkista kiinnityskohdat ja liikkuvat tai pyörivät osat säännöllisesti. • Jos tuote on vaurioitunut, sitä ei saa käyttää. • Noudata käyttöohjeessa olevia asennusohjeita. Valmistaja vapautuu kaikesta vastuusta, jos näitä ohjeita tai kohdassa mainittuja käyttörajoituksia ei noudata tai jos teline muokataan.

SK • Pred použitím tohto výrobku si pozorne prečítajte návod a uschovajte si ho pre budúce použitie. • Tento výrobok obsahuje malé časti, ktoré pri požití môžu spôsobiť udusenie. Držte mimo dosahu detí. • Pozrite si príručku k TV, aby ste sa ustlili, že je product správne nainštalovaný a ergonomicky nastavený. • Pri montáži a inštalácii produktu vám odporúčame spolahnúť sa na kvalifikovaného inštalatéra alebo predajcu. • Pred montážou držiaka skontrolujte, či stena, na ktorú ho chcete použiť, je vhodná. • Dodávané skrutkové kotvy sú vhodné len na použitie na plné steny, dierované tehly a železobetónové steny. Pri inštalácii konzoly na iné druhy stien by sa mali použiť iné kotvacie systémy. • Pri vŕtaní otvorov do stien sa uistite, že majú správnu hĺbku a priemer a odstráňte všetok prach a odpad. • Pri montáži konzoly na masívne drevené steny alebo drevené trámy používajte iba dodané samorezné skrutky. Nie sú potrebné žiadne kotvacie systémy, ako je uvedené v pokynoch. • Výrobok by sa mal používať iba na pripínanie televizorov s uvedenými hmotnostami a otvormi. • Skrutky dodávané na pripevnenie televízora k držiaku sú vhodné pre väčšinu televízorov na trhu, ale nemusia byť vhodné pre vás. Skontrolujte, či sú priemer, dĺžka a závit skrutiek vhodné pre vašu televízor a ak nie, kúpte nové. • Na zabránenie nadmernej napätosti konektorov, nechajte káble voľné. • Držiak je určený na použitie iba vo vnútorných domácich prostrediach s teplotami medzi + 5°C a + 40°. • Na čistenie produktu používajte iba teplú vodu a neutrálne mydlo. Nepoužívajte rozpúšťadlá. • Pravidelne kontrolujte kotvacie a všetky časti, ktoré sa pohybujú alebo otáčajú. • Ak je poškodený, výrobok by sa nemal používať. • Postupujte podľa pokynov na montáž v návode na použitie. Ak tieto pokyny a správne použitie nebudú dodržané alebo ak sa s držiakom akýmikoľvek spôsobom manipuluje, nepreberáme žiadnu zodpovednosť.

SE • Prosimo, da navodila pred uporabo izdelka natančno preberete in jih shranite za kasnejšo uporabo. • Izdelek vsebuje majhne dele, ki lahko v primeru zaužitve, poznotoljo zadušitev. Hraniti izven dosega otrok! • Ogleje si priložnik televizorja in se prepričajte, da je izdelek pravilno nameščen in ergonomsko nastavljen. • Predlagamo, da se za sestavljanje in montažo izdelka obrnete na kvalificiranega monterja ali prodajalca. • Pred montažo nosilca preverite, ali je stena, na katero ga želite namestiti, primerna. • Priloženi vijaki in zatiči vrižini (vijačna sidra) so primerni samo za uporabo na steni iz masivnega lesa, zidanih opečnih zidakov in betonskih zidov. Pri montaži na drugačne vrste stene je treba uporabiti drugačne sistieme sidranja. • Pri vrtanju luknenj v stene upoštevajte predpisane globine in premere luknenj ter po vrtanju odstranite prah in odpadke. • Pri montaži nosilca na masivne lesene stene ali tramove uporabite samo priložene samorezne vijake. V tem primeru uporaba zidnih vložkov ni potrebna. • Nosilec se sme uporabljati samo s televizorji z ustreznio ročjo in VESA standardom, navedenima na embalaži. • Priloženi vijaki za pritrditev televizorja na nosilec so primerni za večino televizorjev na trgu, vendar morda ne bodo primerni zaVaš televizor. Preverite, ali so premer, dolžina in navoji vijakov primerni za vaš televizor, in če niso, kupite ustrezne. • Da prepreče prekomerno napetost na priključkih kablov, napejte kable dovolj ohlapno. • Nosilec je primeren le za domačo uporabo v notranjih okoljih s temperaturami med +5 °C in +40 °C. • Za čiščenje izdelka uporabljate le rahlo navlaženo krpo in nevtralno milo. Ne uporabljajte agresivnih sredstev. • Redno preverjajte pritrdilne točke in vse premikajoče in vrtljive dele. • Ne uporabljajte, da je izdelek poškodovan, ga ne uporabljajte. • Sledite napotkom za sestavljanje v navodilih za montažo, omejitev uporabe izdelka. Ne odgovarjamo za morebitne posledice v primeru, da navodil ne upoštevate, omejitev uporabe izdelka ne boste upoštevali oziroma boste izdelek kakorkoli spreminjali.

MK • Внимателно прочитајте го упатството пред да го користите овој производ и чувајте го за понатамошна употреба. • Овој производ содржи мали делови кои доколку се проголтаат може да предизвикаат задушување. Да се чува подалеку од дофат на деца. • Консултирајте го прирачникот за ТВ за да се увери дека производот е правилно инсталиран и ергономски приспособен. • Ве препорачуваме да се потпрете на квалификуван монтер или продавач за да го составите и инсталирате производот. • Пред да го монтирате држачот, проверете дали ѕидот на кој сакате да го поставите е соодветен. • Испорачаните анкери за штрафови се соодветни само за употреба кај цврсти ѕидови, перфорирани тули и армиран бетонски ѕидови. При инсталирање на држачот на други видови ѕидови, треба да се користат различни системи за прицврстување. • Кога дупчите дупки во ѕидовите, проверете дали се со правилна длабочина и дијаметар и отстранете ја прашината и отпадот. • Кога го монтирате држачот на цврсти дрвени ѕидови или греди, користете ги само испорачаните штрафови за самонарезување. Не се потребни анкери за штрафови како што е наведено во упатствата. • Производот треба да се користи само за носење телевизори со наведените тежини и дупки за дупчење. • Штрафовите испорачани за прицврстување на телевизорот на држачот се погодни за повеќето телевизори на пазарот, но можеби не се соодветни за вашиот телевизор и ако не се, купете нови. • За да избегнете прекумерно затегнување на конекторите, оставете ги каблите опуштени. • Држачот е дизајниран за употреба само во внатрешни домашни средини со температури помеѓу + 5°C и + 40°C. • Користете само топла вода и неутрален сапун за чистење на производот. Не користете растворувачи. • Редовно проверувајте ги прицврстувачите и сите делови кои се движат или ротираат. • Доколку е оштетен, производот не треба да се користи. • Следете ги упатствата за склопување во упатството за употреба. Нема да се прифатат никакви одговорности ако овие упатства и правилната употреба не се придржуваат или ако држачот е манипулиран на кој било начин.

SQ • Ju lutemi ta lexoni manualin me kujdes para se ta përdorni këtë produkt dhe ruajeni për ta përdorur në të ardhmen. • Ky produkt përmban pjesë të vogla, të cilat nëse gëlliten mund të shkaktojnë mbytje. Mbajeni larg fëmijëve. • Shikoni manualin e televizorit për t'u siguruar që produkti të instalohet siç duhet dhe të regulohet në mënyrë ergonomike. • Ju sugjerojmë që t'ia besoni instalimin e produktit një instalimeni ose shitësit të kualifikuar. • Para se të montoni kllapën, kontrolloni që muri ku duni ta vendosni është i përshtatshëm. • Ujat e dhënë janë të përshtatshme vetëm për muro solide, për muro me tulla me vrima dhe për muro betoni. Kur e instalojnë kllapën në lloje të tjera muresh, duhet të përdoren sisteme të tjera kapjeje. • Kur shponi vrima në mure, sigurohuni që të jenë në thellësinë dhe diametrin e duhur dhe pastroni pluhurin e gapasitetitë. • Kur e montoni kllapën në murat prej druri solid ose në trarë druri, përdorni vetëm vidat me vetëshënim që janë dhënë. Nuk nevojiten upa, siç tregohet në udhëzime. • Produkti duhet të përdoret për të mbajtur televizorin me peshën dhe vrimat e treguara. • Vidat e dhëna për të siguruar televizorin te klapa janë të përshtatshëm për shumicën e televizorëve në treg, por mund të mos jenë të duhurat për juaju. Kontrolloni që diameri, gjatësia dhe filetat e vidave janë të përshtatshëm për televizorin tuaj. Nëse nuk janë të përshtatshëm, blej vida të reja. • Kllapa është bërë për t'u përdorur me temperatura midis + 5°C dhe + 40°C. • Përdorni vetëm ujë me detergent neutral për ta pastruar produktin. Mos përdorni solventë. • Kontrolloni rregullisht pikat e kapjes dhe çdo pjesë mund të lëvizë ose rrotullohet. • Nëse dëmtohet, produkti nuk duhet të përdoret. • Zbatoni udhëzimet e montimit që janë dhënë në manualin e udhëzimeve. Nuk do të pranohet asnjë përgjegjësi nëse nuk zbatohen këto udhëzime dhe nuk përdoret në mënyrë të përshtatshme ose nëse kllapa modifikohet në çdo mënyrë.

F100B3